ESQUEMA GENERAL DE DIVISION PARA BAÑO

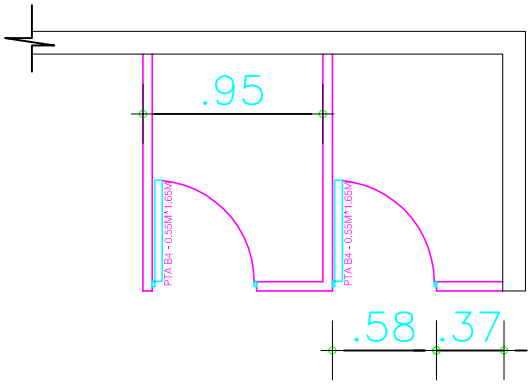

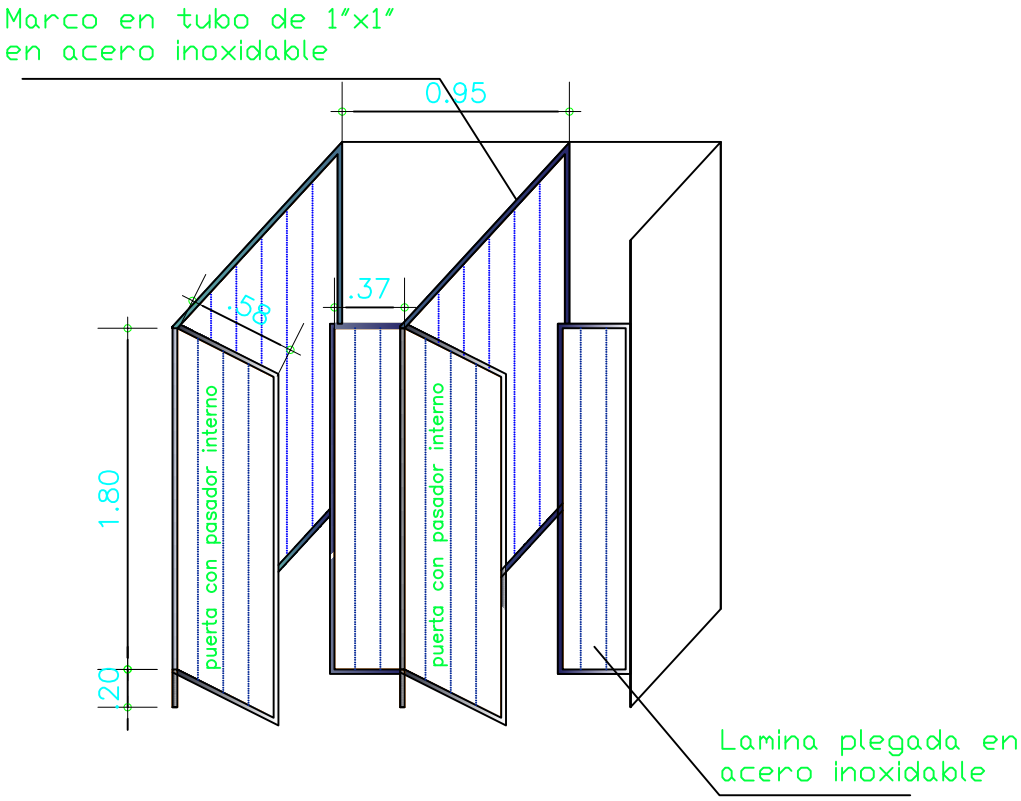

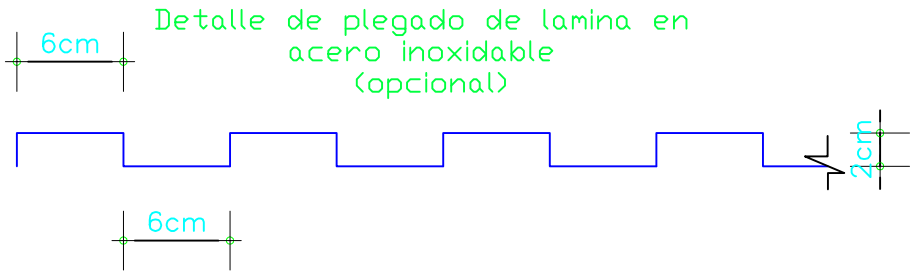

TOTAL DIVISIONES DE BAÑO
190 M2 PARA SECTOR SUR
119 M2 PARA SECTOR NORTE
INCLUYE INSTALACIÓN CON PLATINA DE FIJACIÓN
Y CHAZO PLÁSTICO PARA PISO Y PARED